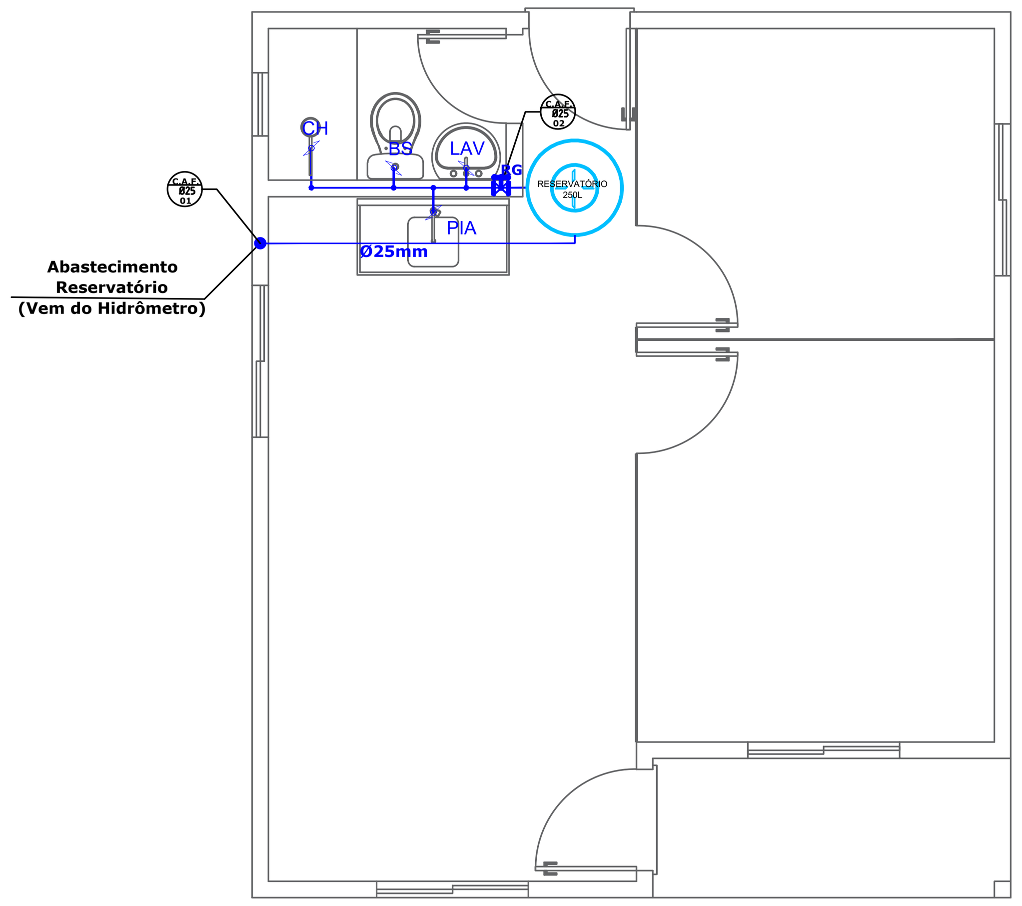

INSTALAÇÕES HIDRÁULICAS

ESCALA . . . . 1 : 50

INSTALAÇÕES SANITÁRIAS

ESCALA . . . . 1 : 50

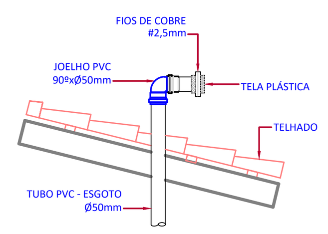

DET. DA EXTREMIDADE DA VENTILAÇÃO
ESCALA RELATIVA

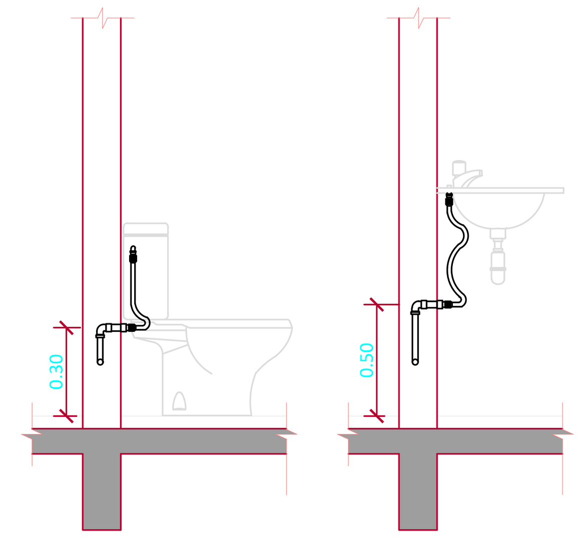

DETALHE BANHO

HIDRÁULICO
SEM ESCALA

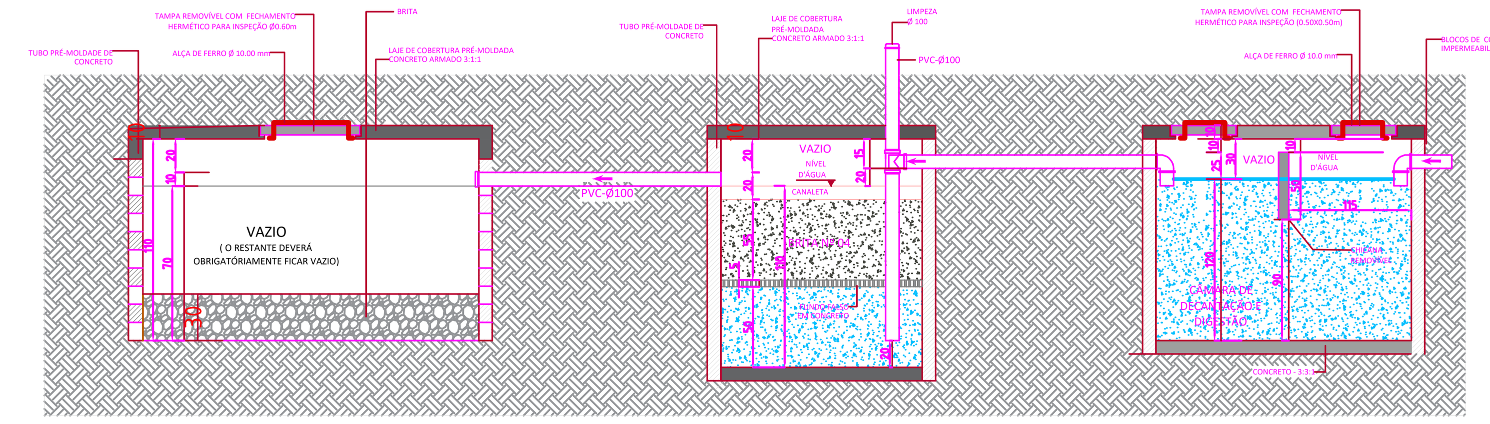

CORTE SUMIDOURO
S/ESC

CORTE FILTRO ANAERÓBIO
S/ESC

CORTE FOSSA SÉPTICA
S/ESC

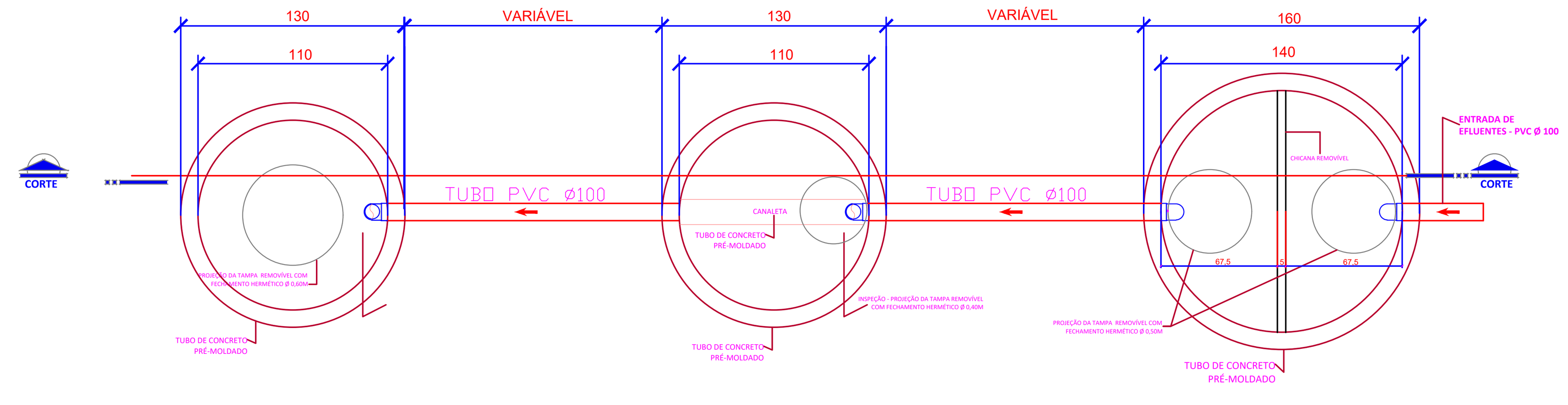

PLANTA BAIXA SUMIDOURO
S/ESC

PLANTA BAIXA FILTRO ANAERÓBIO
S/ESC

PLANTA BAIXA FOSSA SÉPTICA
S/ESC

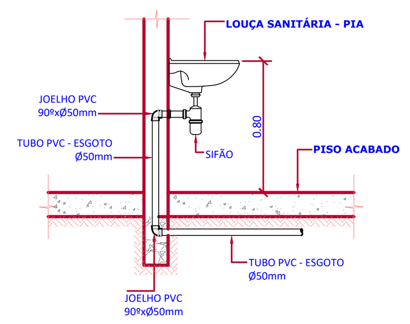

DETALHE DO LAVATÓRIO
ESCALA RELATIVA

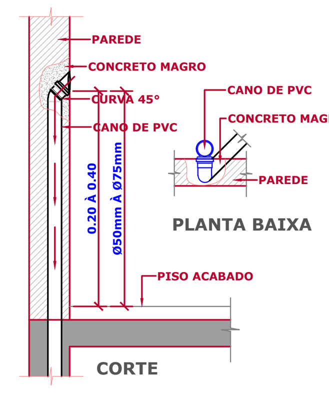

DET. SAÍDA EMBUTIDA

S/ESC

Dimensionamento Fossa Séptica: V = 1000 + N(CT + KLf)

- N representa o número de pessoas ou unidades de contribuição;
- C representa a contribuição de despejos (litros/pessoa.dia);
- T representa o período de detenção em dias;
- K representa a taxa de acumulação de lodo digerido em dias, equivalente

ao tempo de acumulação de lodo fresco;

- Lf representa a contribuição de lodo fresco (litros/pessoa.dia).

Cálculo: V = 1000 + N(C.T + KL.f)
V = 1000 + 4 (25.1 + 94.1)
V = 1.776,00 litros
Volume adotado = 1.850,00 litros
Dimensionamento: Ø1,40x1,20 (m)

Dimensionamento Filtro Anaeróbio: V = 1,6.N.C.T

- N representa o número de pessoas a serem atendidas;
- C representa a contribuição de despejos (litros/pessoa.dia);
- T representa o tempo de detenção hidráulica em dias.

Cálculo: V = 1,6.N.C.T
V = 1,6.4.25.1,17
V = 748,80 litros
Volume adotado = 1.050,00 litros
Dimensionamento: Ø1,10x1,10 (m)

Dimensionamento Sumidouro: A= V / K

A representa a área de infiltração necessária em m²;

- V representa o volume de contribuição diária em m³/dia, que resulta da

multiplicação do número de contribuintes (N) pela contribuição unitária de esgotos

- (Ta) representa a taxa média de percolação (m³/m²x dia).

Cálculo: A= V / Ci
A = 0,25 / 0,053
A = 4,71m²
Área adotada = 4,83m²
Dimensionamento: Ø1,10x1,30 (m)

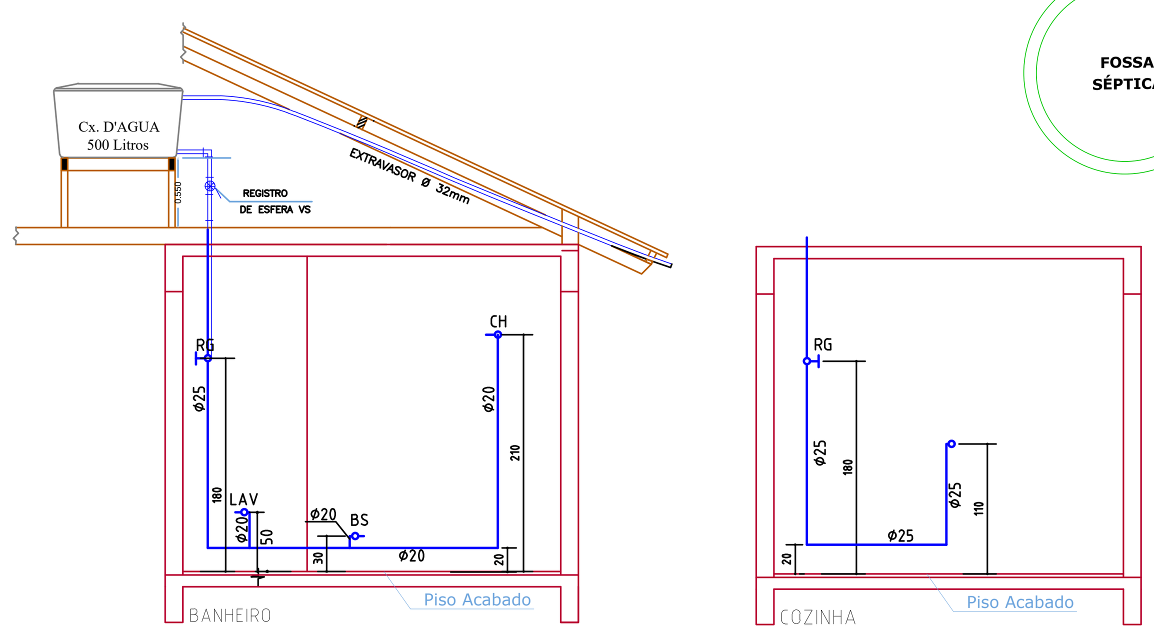

CORTE INST. HIDRÁULICAS

ESCALA . . . . 1 : 50

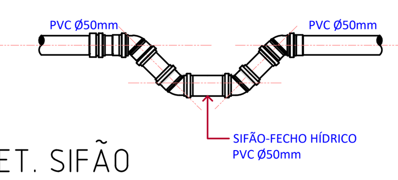

DET. SIFÃO FECHO-HÍDRICO
ESCALA RELATIVA

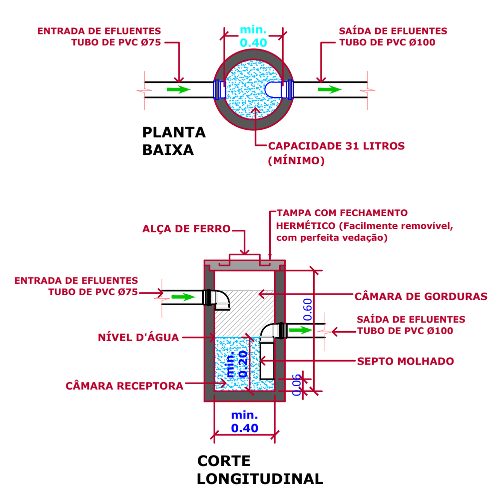

CAIXA DE GORDURA SIMPLES

S/ESC
(CAPACIDADE 02 COZINHAS)

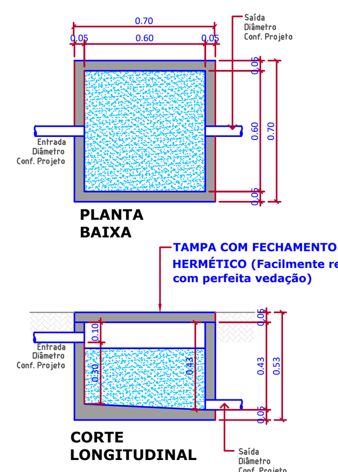

CAIXA DE INSPEÇÃO

S/ESC

LEGENDA HIDRÁULICA	
	(T.A.F.) – TUBULAÇÃO DE ÁGUA FRIA
	(T.A.Q) – TUBULAÇÃO DE ÁGUA QUENTE
	TUBULAÇÃO DE ÁGUA QUENTE/FRIA
	(T.A.R) – TUBULAÇÃO DE ÁGUA REAPROVEITADA
T.x. Øxxx 0x	TUBO DE QUEDA ESGOTO/ÁGUA FRIA/VENTILAÇÃO/ÁGUAS FLUVIAIS
	(R.G.A.F.) – REGISTRO GAVETA ÁGUA FRIA
	(R.G.A.Q.) – REGISTRO GAVETA ÁGUA QUENTE
	REGISTRO DE ÁGUA FRIA (R.G.)
R.A.Q.	REGISTRO DE ÁGUA QUENTE
T	TORNEIRA
TM	TORNEIRA MÁQUINAS
	PONTO DE ÁGUA
BS	BACIA SANITÁRIA
LV	LAVATÓRIO

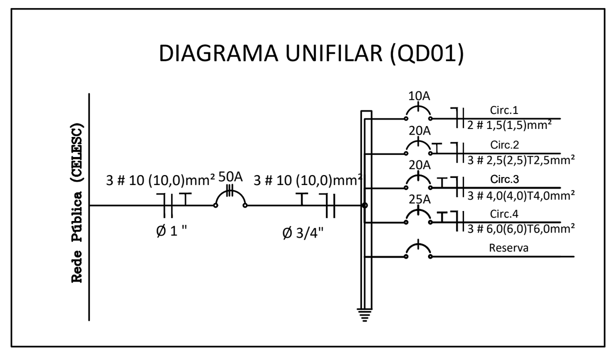

DIAGRAMA UNIFILAR

LEGENDA SANITÁRIA	
XX XX XX	TUBO DE QUEDA ESGOTO/ÁGUA FRIA/VENTILAÇÃO/ÁGUAS PLUVIAIS
CI	(C.I.) – CAIXA DE INSPEÇÃO
CG	(C.G.) – CAIXA DE GORDURA
	CAIXA SIFONADA (RS)
	(TE) – TUBULAÇÃO DE ESGOTO 100mm
	(TV) – TUBULAÇÃO DE VENTILAÇÃO
	(TE) – TUBULAÇÃO DE ESGOTO 40mm
	(TE) – TUBULAÇÃO DE ESGOTO 50 mm

QUADRO DE CARGAS E DISTRUIBUIÇÃO (QD01)

CIRCUITO	LÂMPADAS (W)			TOMADAS (W)			POTÊNCIA (W)	CONDUTOR (mm²)	PROTEÇÃO A	FASE A	FINALIDADE
POTÊNCIA	9	18	24	100	600	5500					
1	2		5				138	1,5	10	A	ILUMINAÇÃO
2				15			1.500	2,5	20	A	TUG
3					3		1.800	4	20	A	TUG
4						1	5.500	6	25	A	TUE- CHUVEIRO
RESERVA											RESERVA
TOTAL	2		5	22		1	8.938	10	50	A	ALIMENTADOR

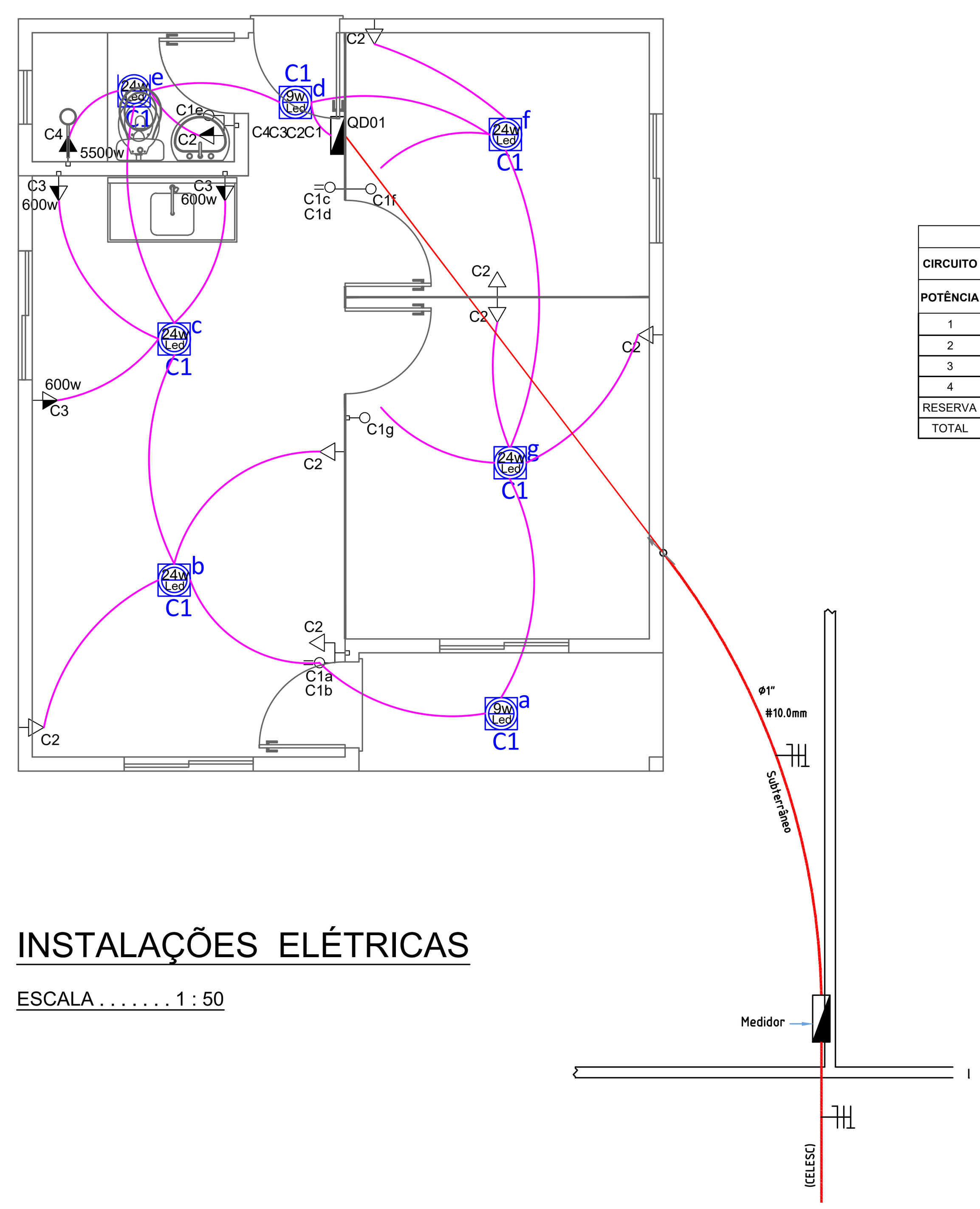

INSTALAÇÕES ELÉTRICAS

ESCALA . . . . 1 : 50

LEGENDA ELÉTRICO	
SIMBOLO	ESPECIFICAÇÃO
	TOMADA SIMPLES – a 30 cm
	TOMADA SIMPLES – a 110 cm
	TOMADA SIMPLES – a 210 cm
	SAIDA PARA TELEFONE
	INTERRUPTOR SIMPLES
	INTERRUPTOR DUPLO
	INTERRUPTOR PARALELO SIMPLES
	INTERRUPTOR PARALELO DUPLO
	LUMINARIA LED
	REFLETOR DE LED
	ARANDELA
	QUADRO DE MEDIÇÃO
	QUADRO DE DISTRUBUIÇÃO
	ELETROTUTO P/ PAREDE–LAJE–FORRO
	ELETROTUTO P/ TELEFONE
	ELETRODUTO P/ PISO
	CONTUTOR FASE–NEUTRO–RETORNO–TERRA
	ATERRAMENTO

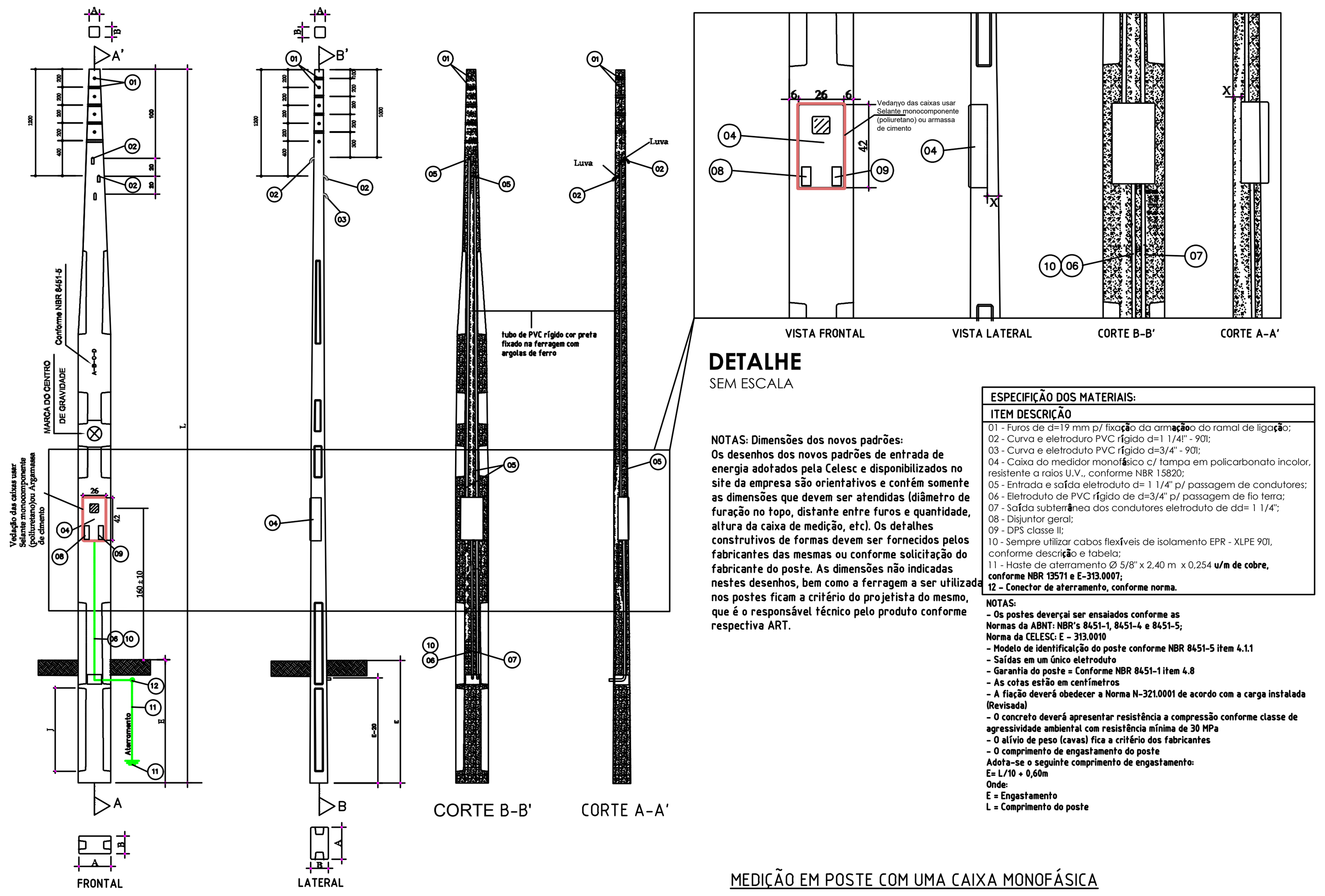

DETALHE
SEM ESCALA

NOTAS: Dimensões dos novos padrões:
Os desenhos dos novos padrões de entrada de energia adotados pela Celesc e disponibilizados no site da empresa são orientativos e contém somente as dimensões que devem ser atendidas (diâmetro de furação no topo, distante entre furos e quantidade, altura da caixa de medição, etc). Os detalhes construtivos de formas devem ser fornecidos pelos fabricantes das mesmas ou conforme solicitação do fabricante do poste. As dimensões não indicadas nestes desenhos, bem como a ferragem a ser utilizada nos postes ficam a critério do projetista do mesmo, que é o responsável técnico pelo produto conforme respectiva ART.

ESPECIFIÇÃO DOS MATERIAIS:

ITEM DESCRIÇÃO
01 - Furos de d=19 mm p/ fixação da armação do ramal de ligação;
02 - Curva e eletroduro PVC rígido d=1 1/4" - 90l;
03 - Curva e eletroduto PVC rígido d=3/4" - 90l;
04 - Caixa do medidor monofásico c/ tampa em policarbonato incolor, resistente a raios U.V., conforme NBR 15820;
05 - Entrada e saída eletroduto d= 1 1/4" p/ passagem de condutores;
06 - Eletroduto de PVC rígido de d=3/4" p/ passagem de fio terra;
07 - Saída subterrânea dos condutores eletroduto de dd= 1 1/4";
08 - Disjuntor geral;
09 - DPS classe II;
10 - Sempre utilizar cabos flexíveis de isolamento EPR - XLPE 90l, conforme descrição e tabela;
11 - Haste de aterramento Ø 5/8" x 2,40 m x 0,254 u/m de cobre, conforme NBR 13571 e E-313.0007;
12 – Conector de aterramento, conforme norma.

NOTAS:
- Os postes deverçai ser ensaiados conforme as Normas da ABNT: NBR's 8451-1, 8451-4 e 8451-5; Norma da CELESC: E – 313.0010
- Modelo de identificação do poste conforme NBR 8451-5 item 4.1.1
- Saídas em um único eletroduto
- Garantia do poste = Conforme NBR 8451-1 item 4.8
- As cotas estão em centímetros
- A fiação deverá obedecer a Norma N-321.0001 de acordo com a carga instalada (Revisada)
- O concreto deverá apresentar resistência a compressão conforme classe de agressividade ambiental com resistência mínima de 30 MPa
- O alívio de peso (cavas) fica a critério dos fabricantes
- O comprimento de engastamento do poste

Adota-se o seguinte comprimento de engastamento:
E= L/10 + 0,60m
Onde:
E = Engastamento
L = Comprimento do poste

MEDIÇÃO EM POSTE COM UMA CAIXA MONOFÁSICA

ESPAÇO RESERVADO À APROVAÇÃO

CÓPIAS P/
( ) CÓPIA ( ) APROVAÇÃO ( ) EXECUÇÃO

PREFEITURA MUNICIPAL DE MONTE CARLO - SC

Rodovia SC 456 - Km 15, s/nº - Centro
CEP: 89618-000
montecarlo@montecarlo.sc.gov.br
Telefone: (49) 3546 0194

REFERÊNCIA
PROJETO ARQUITETÔNICO E COMPLEMENTARES

LOCAL
Rua Osvaldo Pires - Bairro Nossa Senhora Aparecida

gov.br Documento assinado digitalmente
NATHAN SANTIN GONCALVES
Data: 29/02/2024 15:54:06-0300
Verifique em https://validar.iti.gov.br

Nathan Santin Gonçalves
Engenheiro Civil - CREA/ SC 197.325-9

Janieri Romanatto
Arquiteta e Urbanista - CAU/ SC: A105267-5

OBRA:
CONSTRUÇÃO DE MORADIA POPULAR EM MATERIAS MISTOS

LOCAL: MONTE CARLO - SC

PRANCHA 02 | Nº FOLHAS 03

PROJETO
Instalações Elétricas
Instalações Hidrossanitárias
Detalhamentos

ÁREA TOTAL 42,00 m²
ÁREA DO TERRENO -----
TAXA DE OCUPAÇÃO -----
DESENHO Janieri/Nathan
ESCALA Indicada
DATA Fevereiro de 2024

Direitos autorais reservados, não podendo ser ampliado, reproduzido ou cedido sem autorização do autor – cabendo sanções penais a quem descumprir.